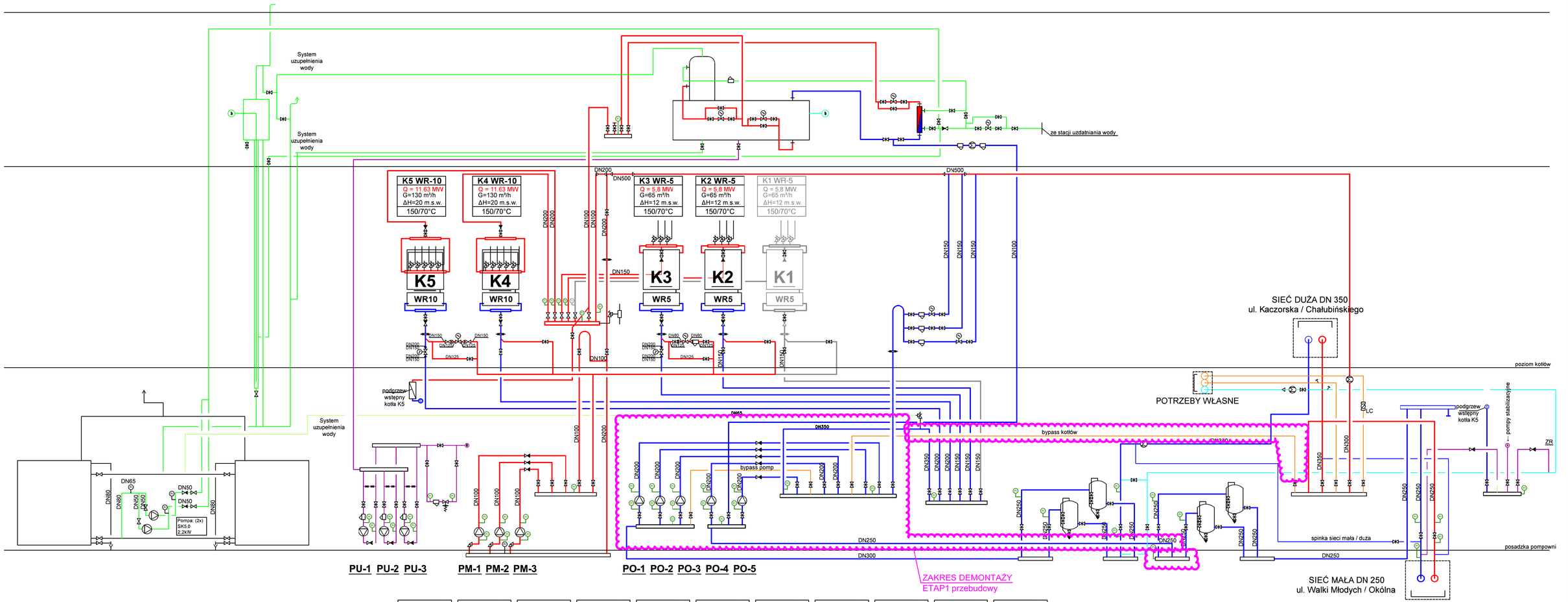

PU-1 ISTN.	PU-2 ISTN.	PU-3 ISTN.	PM-1 ISTN.	PM-2 ISTN.	PM-3 ISTN.	PO-1 ISTN.	PO-2 ISTN.	PO-3 ISTN.	PO-4 ISTN.	PO-5 ISTN.
40 WR 120	40 WR 120	40 WR 120	9 PJM 80/160	9 PJM 80/160	9 PJM 80/160	125 PJM 250	125 PJM 250	125 PJM 250	125 PJM 230	125 PJM 230
Q_N =2-10 m³/h	Q_N =2-10 m³/h	Q_N =2-10 m³/h	Q_N =80 m³/h	Q_N =80 m³/h	Q_N =80 m³/h	Q_N =210 m³/h	Q_N =210 m³/h	Q_N =210m³/h	Q_N =200 m³/h	Q_N =200 m³/h
H_N =120-95 m.s.w.	H_N =120-95 m.s.w.	H_N =120-95 m.s.w.	H_N =27 m.sł.w.	H_N =27 m.sł.w.	H_N =27 m.sł.w.	H_N =70 m.sł.w.	H_N =70 m.sł.w.	H_N =70 m.sł.w.	H_N =62 m.sł.w.	H_N =62 m.sł.w.
n = 2900 obr/min	n = 2900 obr/min	n = 2900 obr/min	n = 1400 obr/min	n = 1400 obr/min	n = 1400 obr/min	n = 2900 obr/min	n = 2900 obr/min	n= 2900 obr/min	n = 2967 obr/min	n = 2967 obr/min
N = 4,0 kW	N = 4,0 kW	N = 4,0 kW	N = 7,5 kW	N = 7,5 kW	N = 7,5 kW	N = 55 kW	N = 55 kW	N = 55 kW	N = 45 kW	N = 45 kW

ZAŁĄCZNIK NR 8 do SIWZ

LEGENDA:

- rurociągi istniejące

INerio
Innovative Energy Solutions

Biuro Projektowe INERIO Zbigniew Plutecki,
ul. Wapińska 8, 45-837 Opole
tel. +48 77 45 70 006, fax +48 77 45 70 006, kom. 601491779, www.inerio.pl, r.plutecki@inerio.pl

UWAGA !
Niniejsze opracowanie wraz z zawartymi rozwiązaniami stanowi własność firmy INERIO z siedzibą w Opolu ul. Wapińska 8 i może być wykorzystywane, przetwarzane oraz powielane jedynie za jego zgodą.

Inwestor:	Miejska Energetyka Cieplna Piła Sp. z o .c.
Obiekt:	Ciepłownia KR - Kaczorska
Lokalizacja:	ul. Kaczorska, 64-920 Piła
Temat projektu:	PROJEKT BUDOWLANO-WYKONAWCZY PRZEBUDOWY I AUTOMATYZACJI UKŁADU TERMOHYDRAULICZNEGO CIEPŁOWNI KR KACZORSKA W PIŁE
Temat rysunku:	SCHEMAT TECHNOLOGICZNY
Opracował: mgr inż. Paweł Sattler	*Projektował:* dr inż. Zbigniew Plutecki upr.bud.nr OPL/0239/POOS/06

Data:	*Stadium:*	*Branża:*	*Skala:*	*Nr projektu:*	*Nr rysunku:*
30.11.2017	STAN ISTN.	TECHNOLOGIA	1:100	10/2017	*INW-001*